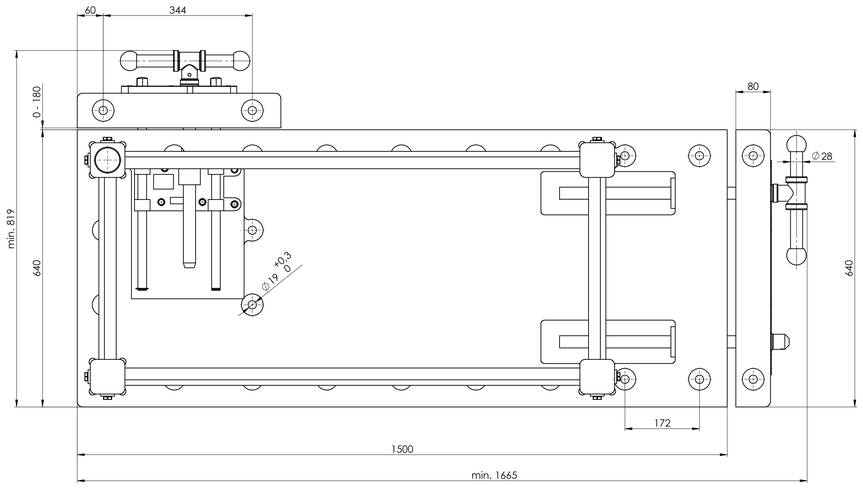

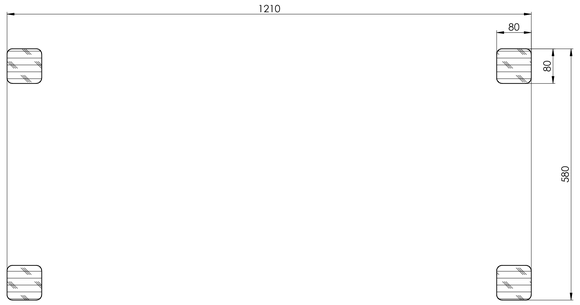

ŘEZ B-B
MĚŘÍTKO 1 : 5

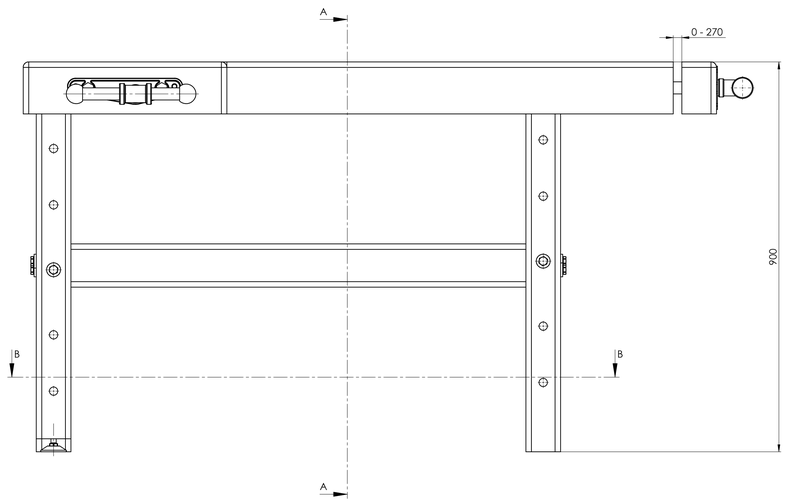

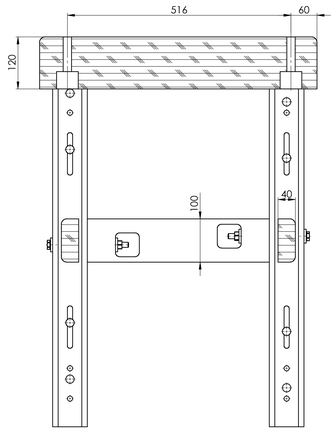

ŘEZ A-A
MĚŘÍTKO 1 : 5

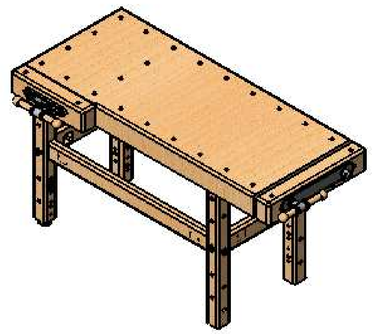

BEVÁLI UVEDENO JINAK: ROZMĚRY JSOU V MILIMETRECH DRSNOST: TOLERANCE: LINEÁRNÍ UHLOVÁ:	Pinie Lubná, spol. s r.o.			ODSTRANIT OSTRÉ HRANY	NEUPRAVOVAT MĚŘÍTKO VÝKRESU / ZMĚNA: www.pinie.cz
	JMÉNO	PODPIS	DATUM		NÁZEV: PROFI II/I 1500/19
NAVRHL					
PŘEZKOUŠEL					
SCHVÁLIL					
VÝROBA					
I. JAKOSTI				MATERIÁL:	Č. VÝKRESU: A0
				HMOTNOST:	MĚŘÍTKO: LIST 1 Z 1 LISTŮ