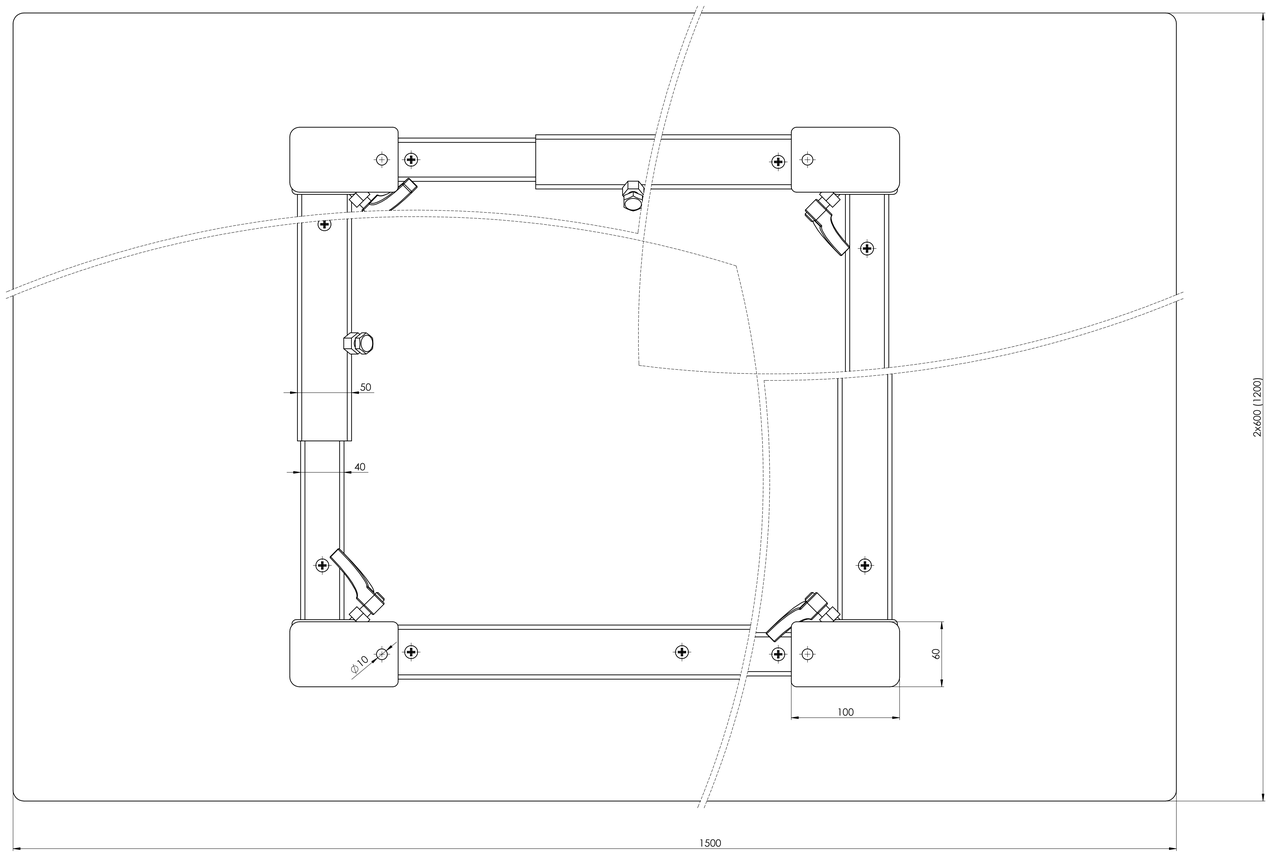

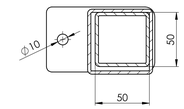

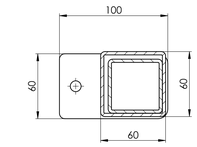

ŘEZ B-B
MĚŘÍTKO 1 : 2

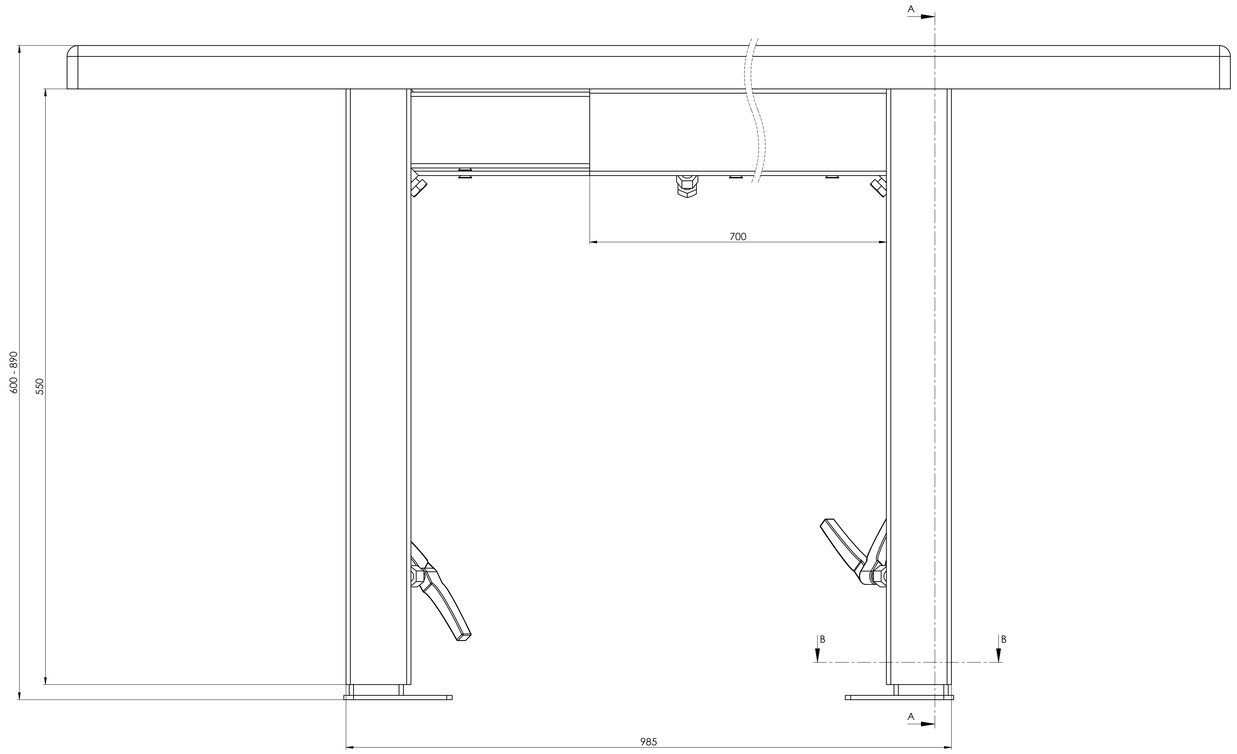

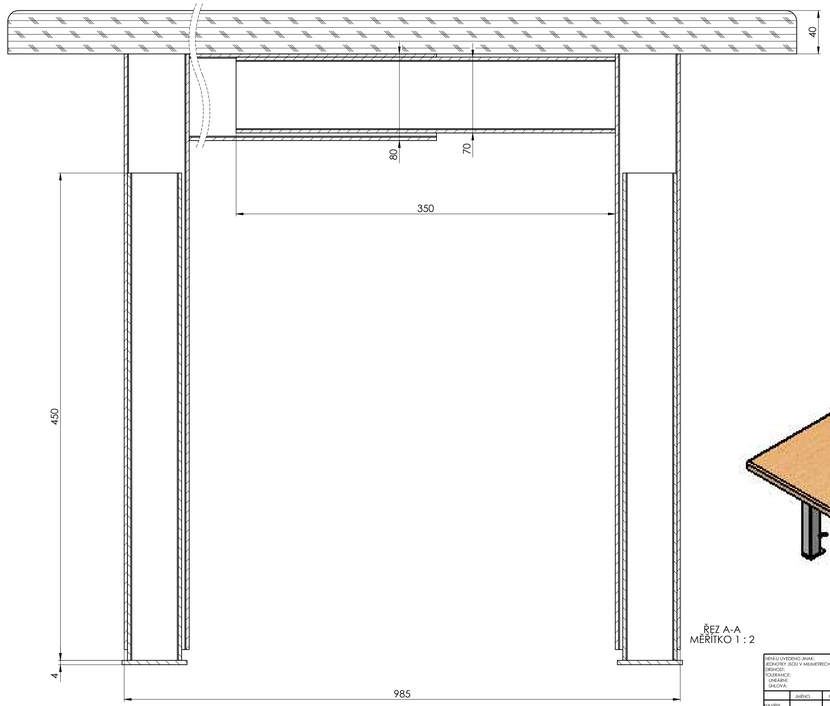

ŘEZ A-A
MĚŘÍTKO 1 : 2

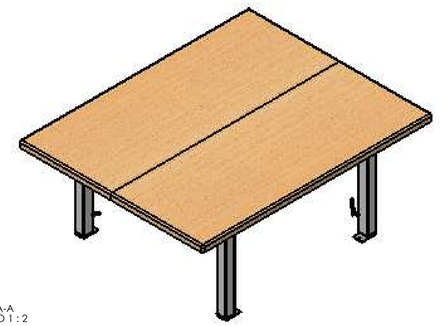

NENÍ-LI UVEDENO JINAK: JEDNOTKY JSOU V MILIMETRECH DRSNOST: TOLERANCE: LINEÁRNÍ ÚHLOVÁ:	Pinie Lubná, spol. s r.o.	ODSTRANIT OSTRÉ HRANY	NEUPRAVOVAT MĚŘÍTKO VÝKRESU	ZMĚNA	
			www.pinie.cz		
	JMÉNO	PODPIS	DATUM	NÁZEV:	
NAVRHL				SCHOOL 0/MECH	
PŘEZKOUŠEL					
SCHVÁLIL					
VÝROBA					
Z. JAKOSTI			MATERIÁL:	Č. VÝKRESU	A0
			HMOTNOST:	MĚŘÍTKO:	LIST 1 Z 1 LISTŮ