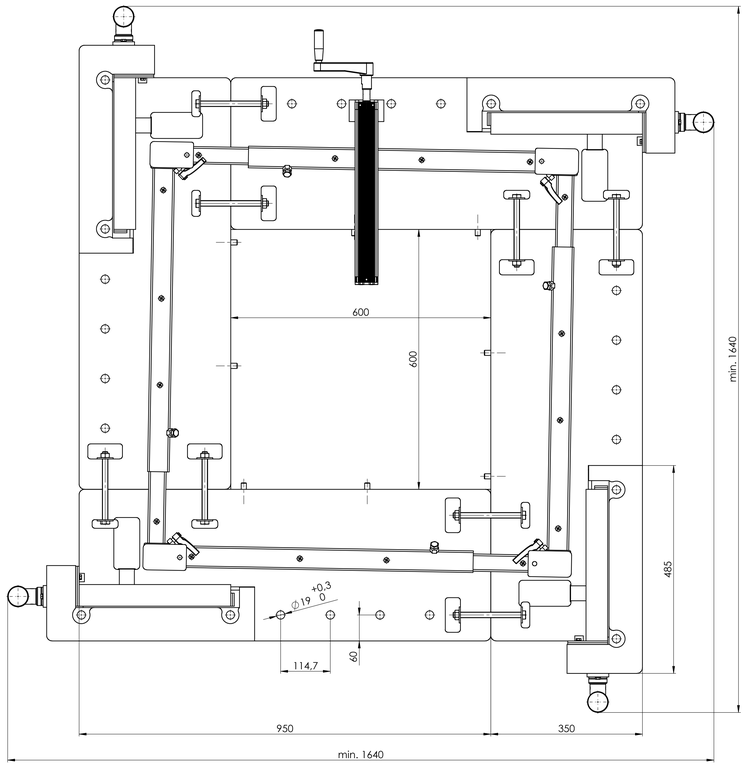

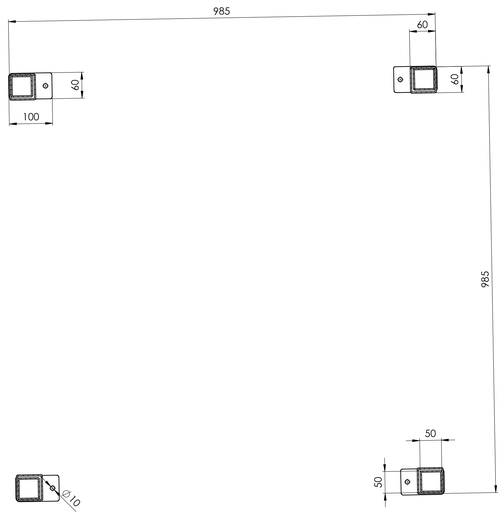

ŘEZ B-B

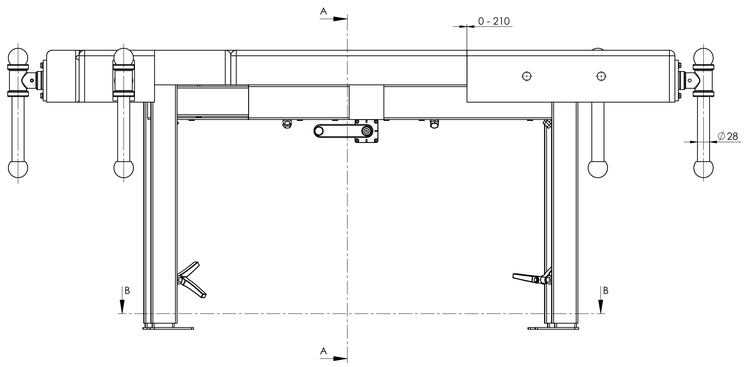

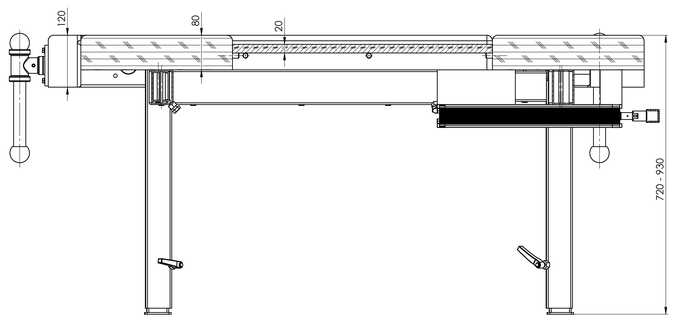

ŘEZ A-A

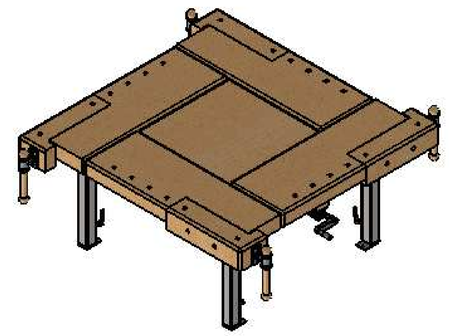

NEVÁLI LIVEDENO JINAK: ROHOVÉ JÍDLO V MILIMETRECH DRSNOST: TOLERANCE: LINEÁRNÍ: ÚHLOVÁ:	Pinie Lubná, spol. s r.o.			ODSTRANÍ OSTRÉ HRANY	NEUPRAVOVAT MĚŘÍTKO VÝKRESU / ZMĚNA: www.pinie.cz
	JMÉNO	PODPIS	DATUM		NÁZEV: SCHOOL 2/hydr/19
NAVRH:					
PŘEZKOUŠÍ:					
SCHVÁLIL:					
VÝROBA:					
Z. JAKOŠŤ:				MATERIÁL:	Č. VÝKRESU: A0
				HMOTNOST:	MĚŘÍTKO: LIST 1 Z 1 LISTŮ